E.N.A.C.

ENTE NAZIONALE per L'AVIAZIONE CIVILE

COMUNE DI SAN GIORGIO CANAVESE

MAPPE DI VINCOLO
LIMITAZIONI RELATIVE AGLI OSTACOLI ED AI PERICOLI PER LA NAVIGAZIONE AEREA
(Art. 707 commi 1,2,3,4 Codice della Navigazione)

Planimetria Catastale foglio n° 17 con superficie di inviluppo
PC-295

COMMITTENTE:

S.A.G.A.T. S.p.A. Aeroporto "Citta' di Torino"
Str.S.Maurizio,12
10072 CASELLE T.se (TO) ITALIA
Tel +39 (0)011/5676325
Fax +39 (0)011/5676465

POST HOLDER PROGETTAZIONE
Ing. Mauro Oldrino

PROGETTISTA INCARICATO:

AIRPORT ENGINE
Studio Associato degli Ingegneri
F. Antonini e F. Grande
Piazza Ivrea 12 - 00196 ROMA
C.F. e P.IVA 10150370584

COMMESSA	DATA	DOCUMENTO	REV	SCALA	FILE
-	SET 2010	Tavola PC-295	0	1:2.000	S. GIORGIO C.SE.DWG

APPROVAZIONE ENAC (timbro)

Prot. del :

REV.	DATA	DESCRIZIONE	REDATTO	VERIFICATO	APPROVATO	AUTORIZZATO
1						
0	set. 2010					

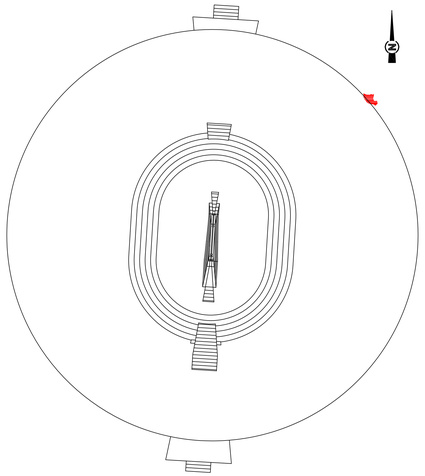

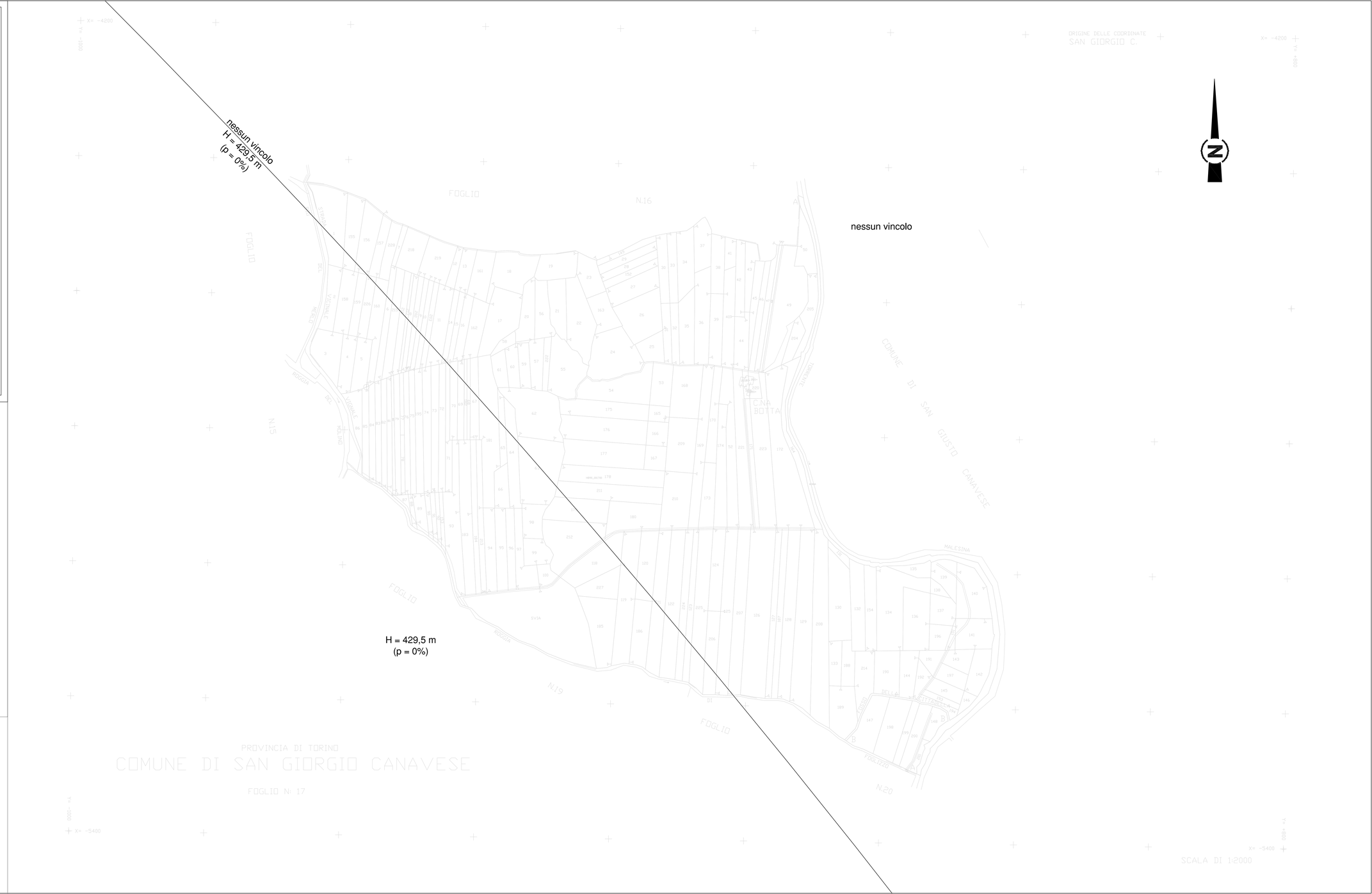

H = x m
(p = y %)
H = x m
(p = y %)
linea di separazione tra due superfici ostacoli diverse

H = x m
(p = y %)
linea di quota (isolivello) superficie ostacoli a pendenza costante

H = x m : Altezza in metri della superficie ostacoli s.l.m.

p = y % : Pendenza della superficie ostacoli nella direzione perpendicolare alle linee di quota della stessa superficie come da Tavola PC01